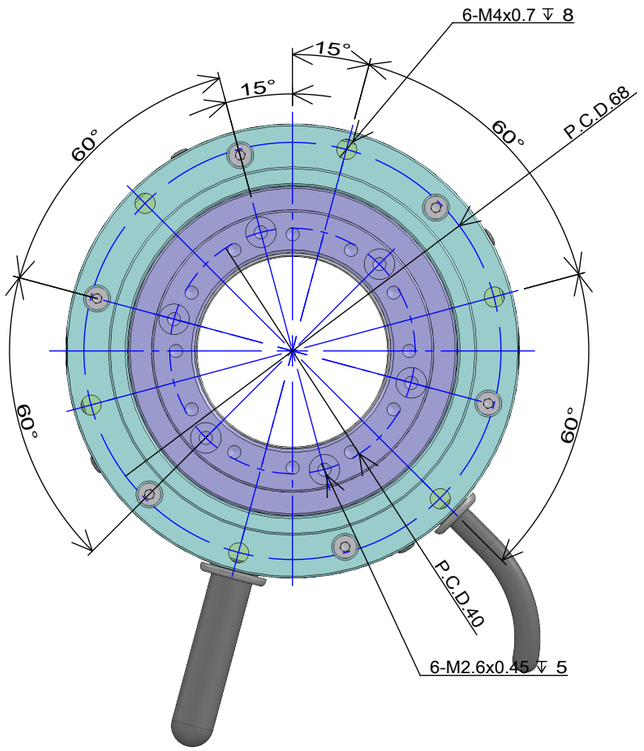

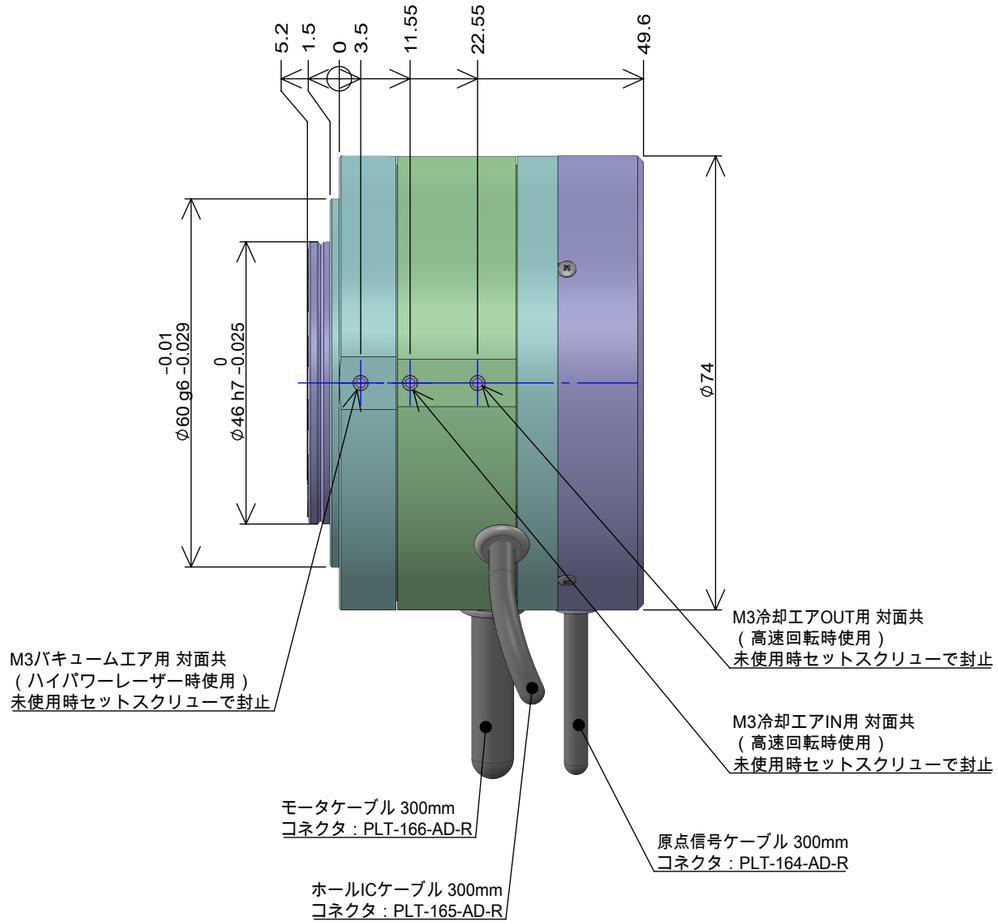

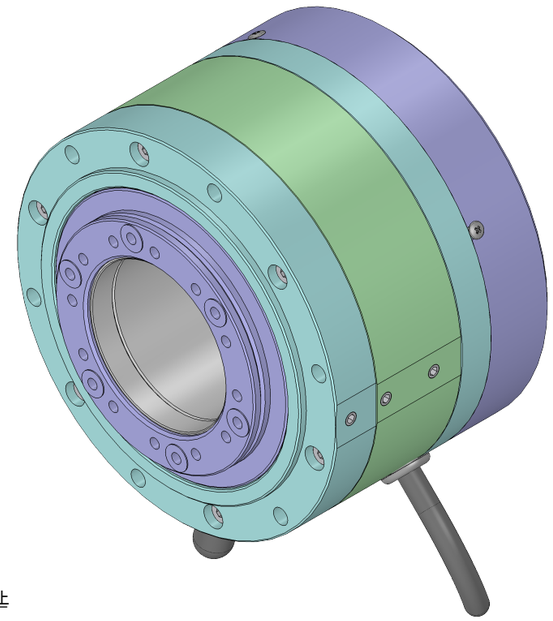

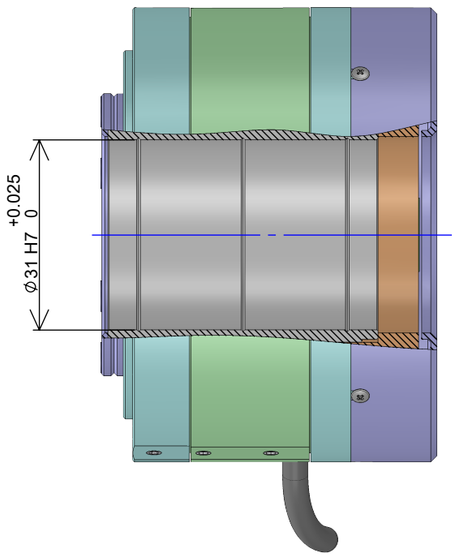

ロータ断面図

仕様:

1. モータタイプ： 3相ブラシレス (コアレス型)
2. 最高回転数： 14000RPM
3. ピーク電流： 6A
4. 定格電流： 4A
5. マグネット極数： 4極
6. トルク定数: 1.1N・cm/A
7. 電源電圧： 36V/48V
8. 原点信号 1ppr (TTL出力)

モータピンアサイン

1	U
2	V
3	W
4	TH1
5	TH2
6	COM

原点信号ピンアサイン

1	GND
2	5V
3	Z
4	-

ホールICピンアサイン

1	GND
2	5V
3	Hu
4	Hv
5	Hw

仕上げ		材料 -	数量		プロジェクト		Technohands
					部門		
第三角法	一般公差	表面処理	設計	製図	確認	承認	名称 中空モータ（高速, 原点信号） / シート 1 / 1
縮尺 1:1		熱処理 / 重さ 550 g	佐藤 2024/11/11	佐藤 2024/11/11		手束 2024/11/11	番号 HMC3155HZ01 / 訂番 01 / サイズ A3