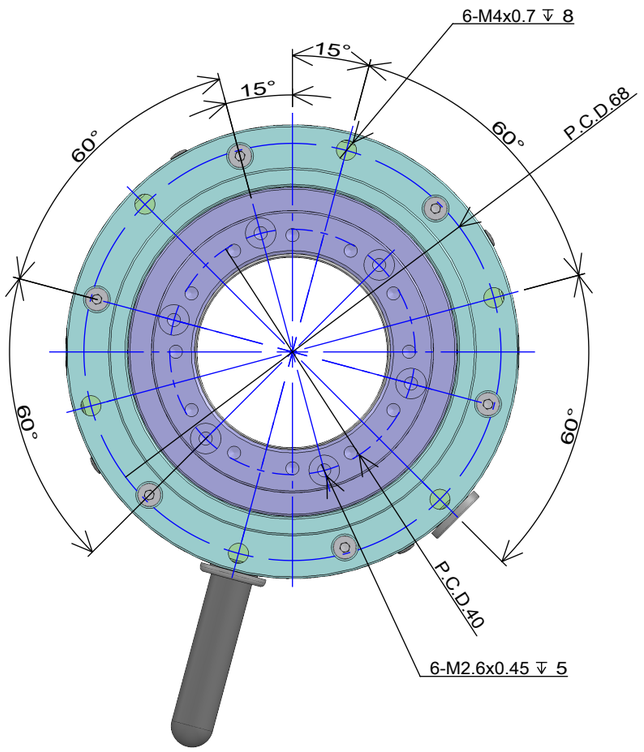

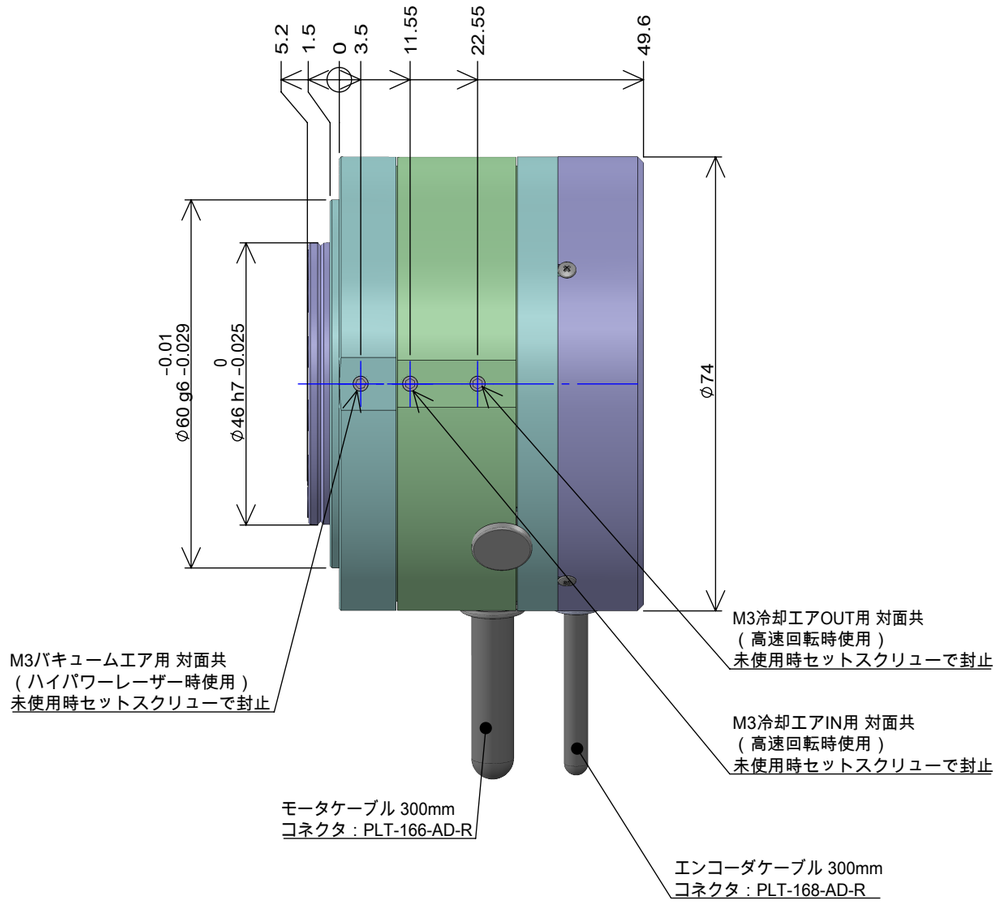

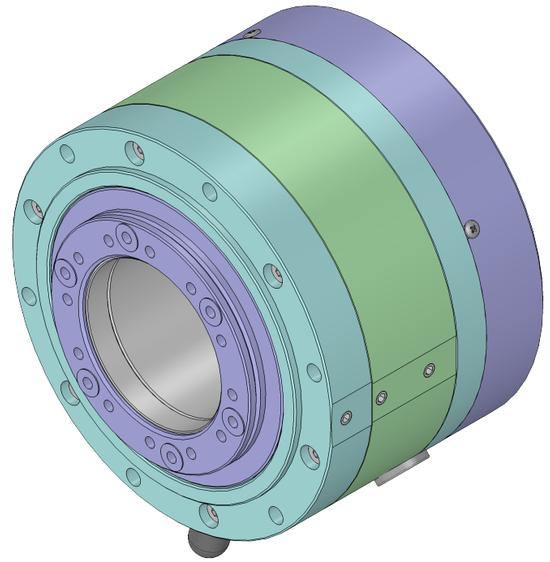

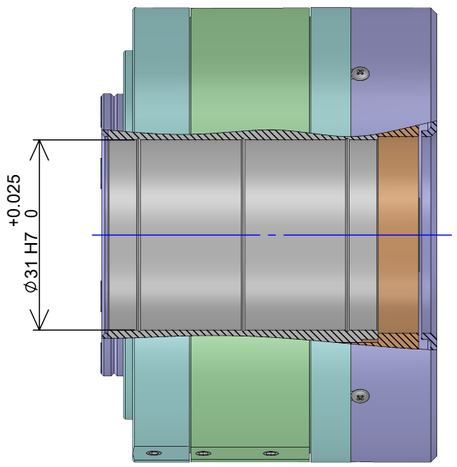

ロータ断面図

仕様:

1. モータタイプ： 3相ブラシレス (コアレス型)
2. 最高回転数： 14000RPM
3. ピーク電流： 6A
4. 定格電流： 4A
5. マグネット極数： 4極
6. トルク定数: 1.1N･ cm/A
7. 電源電圧： 36V/48V
8. エンコーダ分解能： 600pulse (正弦波) 逓倍設定可

モータピンアサイン

1	U
2	V
3	W
4	TH1
5	TH2
6	COM

エンコーダピンアサイン

1	GND
2	5V
3	A+
4	A-
5	B+
6	B-
7	Z+
8	Z-

仕上げ		材料 -	数量		プロジェクト / 部門	Technohands
第三角法 / 縮尺 1:1	一般公差	表面処理 / 熱処理	重さ 550 g	設計 佐藤 2024/11/11	製図 佐藤 2024/11/11	確認 / 承認 手束 2024/11/11
名称 中空モータ（高速, エンコーダ内蔵）				シート 1 / 1		
番号 HMC3155HE06				訂番 01	サイズ A3	