## HMC2659 (M,H) Z1型 （円筒型：中速、高速タイプ）

--- 特長 ---

・筐体内に1インチの光学素子を取付可能。
・フランジタイプで中空径φ30mm対応可能。（オプション）
・グリス飛散対策・冷却（空冷）機能付き。

### モータ特性表

| | 中速 | 高速 |
|---|---|---|
| モータ型番 | HMC2659MZ1 | HMC2659HZ1 |
| Max回転数 | 6,000 rpm | 14,000 rpm |
| トルク定数 | 2.4 N・cm/A | 1.8 N・cm/A |
| FG出力 | 1 pls/r | |
| 供給電源仕様 | DC24V～48V（3A） | |

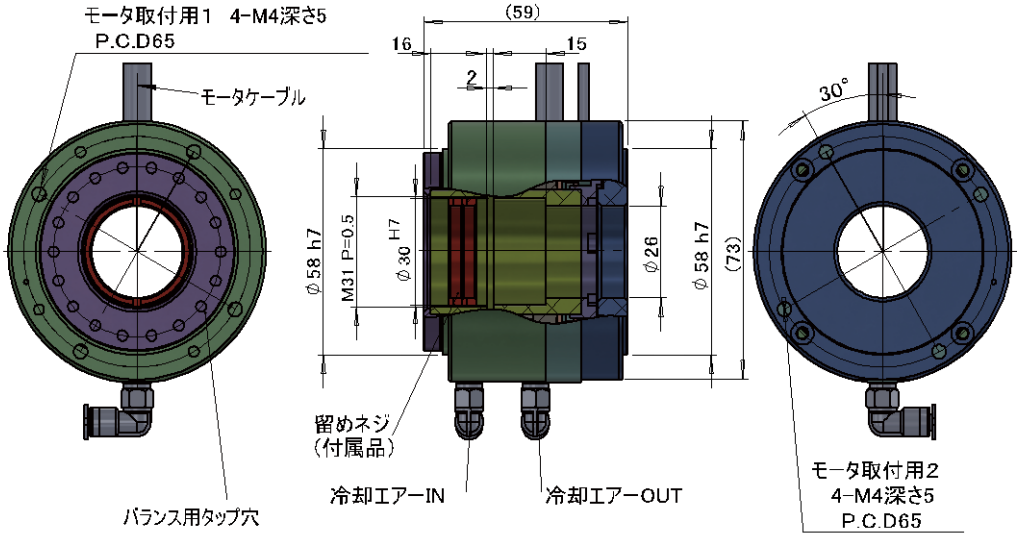


※ケーブル長：0.3m

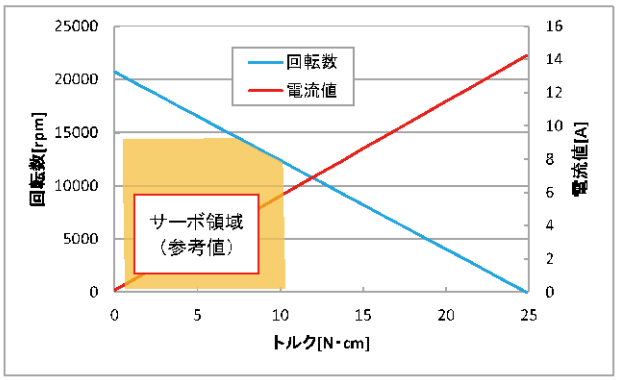


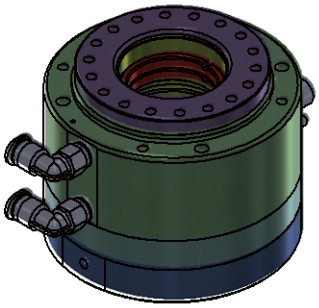

・重量：580g
・搭載荷重：50g