TULA　フィンガー

● ステージ型フィンガーユニット/エンコーダ付き　　FSDUT50-067型

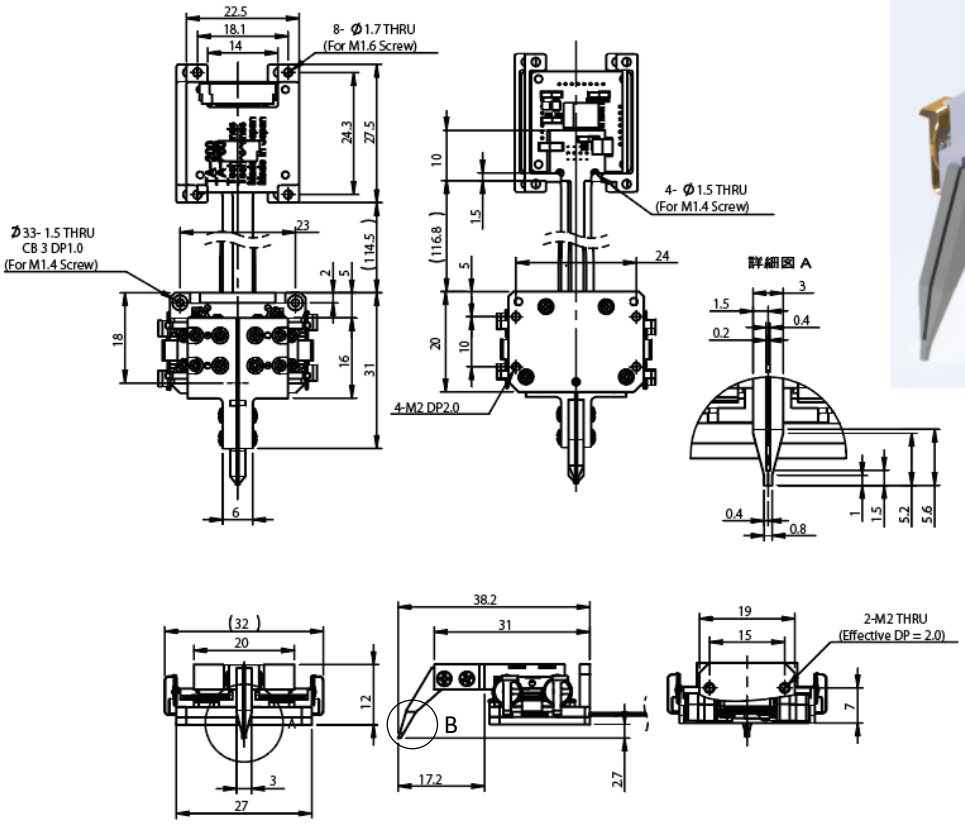

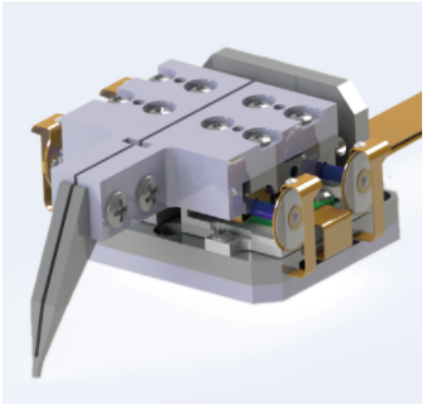

－ 仕様 －
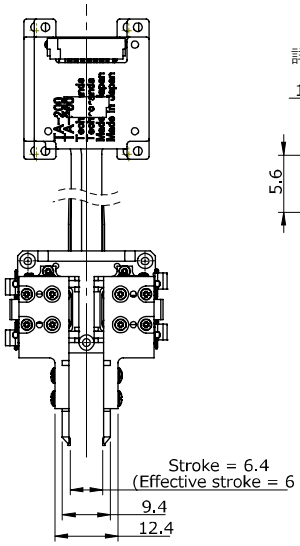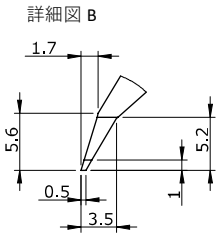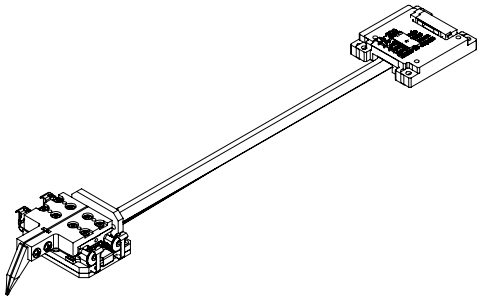
1. 最大開口時ストローク：6mm
2. 推力 ： 50gf
3. 保持力 ： 150gf
4. 制御 ： パルスとコマンド制御
5. 分解能：1.0、0.5、0.1μm選択可
   本型番分解能:0.1μmm
6. 重量 ： 25g
7. 可搬重量 ： 15g
8. 片側フィンガー別制御可