Z-θユニット

高精度ピック＆プレースユニット　**LRT15-25型**

Z軸（直線軸）ボイスコイルモータをθ軸（回転軸）
コアレス型ACサーボモータを使用し、
各軸に弊社製光学式エンコーダを搭載しており、
高速かつ高精度を実現しています。
このため、電子部品等の微細部品を吸着して、
必要回転角へ位置決めしての
ピック＆プレースに最適です。

－ 特長 －

Z軸
ガラスリニアスケールを搭載し、分解能0.1μmでGainなどを
細かく調整可能。
リニアガイドは、ボールケージが組み込まれた高精度の製品使用

θ軸
精密＆小型光学式エンコーダとガラススケールを搭載し、
より精密な駆動を実現。
平角コイル使用で精度と剛性を上げて電流制御安定化。

- **寸法：160(H)×75.3(D)×15(W)**
- **重量：約570g**
- **バキュームポート：M3×0.5**
- **動作温度/湿度：0～40℃/0～80%結露無き事**
- **保存温度/湿度：-10～50℃/0～80%結露無き事**

Z軸	θ軸
ボイスコイルモータ	コアレス型ACサーボモータ
ストローク　：　25mm	回転速度　：　0～1,000rpm
最小分解能　：　0.1μm	最小分解能　：　0.015°（24,000cpr）
位置決め精度　：　±0.3μm	位置決め精度　：　±0.045°
定格推力　：　5N	定格トルク　：　15mN.・m
最大推力　：　10N	最大トルク　：　30mN.・m

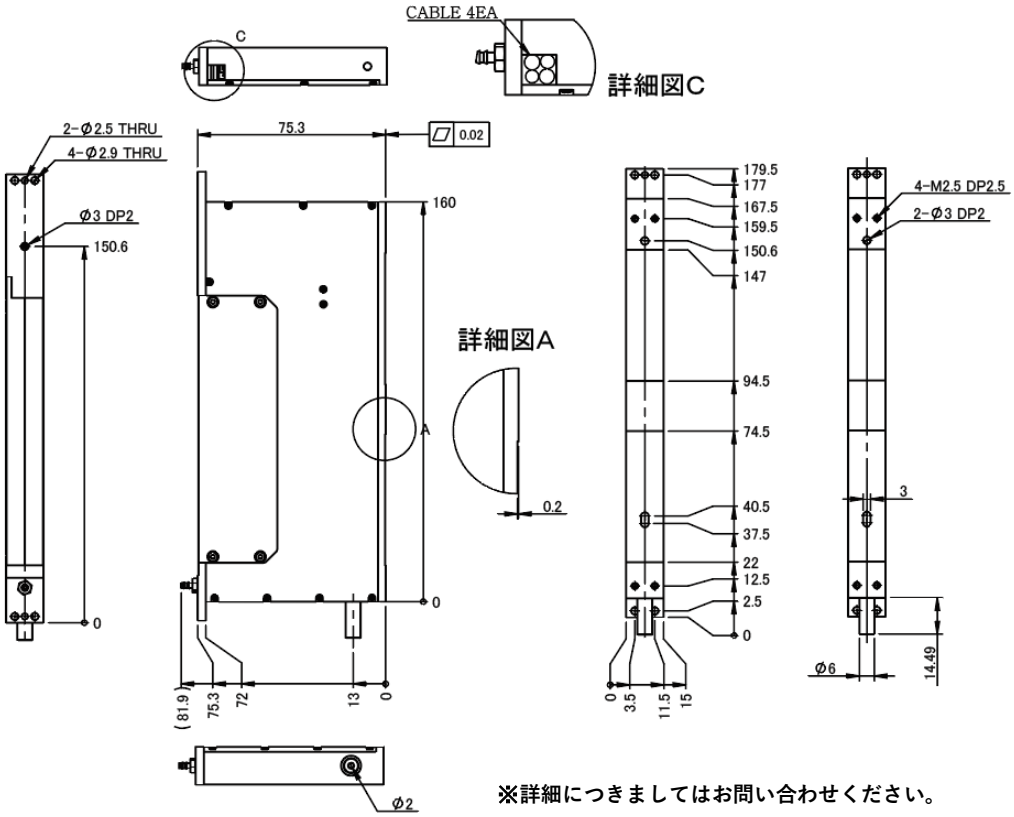

※詳細につきましてはお問い合わせください。

：http://www.technohands.co.jp/　：info@technohands.co.jp　：045-370-8010